WZ 2.1330

Короткоходовые цилиндры с пустотелым поршнем
одностороннего действия, с пружинным возвратом, макс. рабочее давление 400 бар

Преимущества
- Плоская и компактная конструкция
- Плавное, без рывков перемещение поршня
- Ограничение хода при максимальном рабочем давлении
- Простота встраивания при модернизации
- Идеальная передача усилия

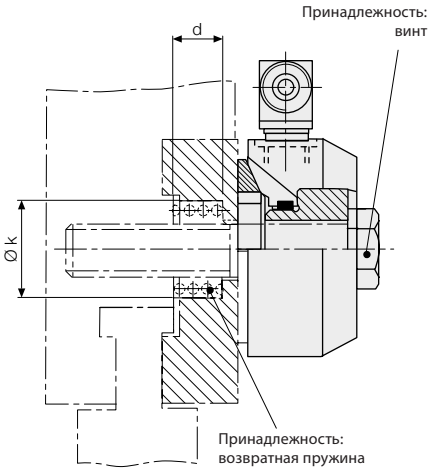

Описание
Данный зажимной элемент наиболее подходит для зажима механических зажимных планок на листогибочных и кромкозагибчных прессах. Усилие зажима формируется путем воздействия гидравлического давления на поршень. Возврат поршня происходит за счет усилия пружины, установленной в зажимной планке. Поршень имеет сквозное отверстие, закаленный и шлифованный. Для оптимального прилегания к поверхности зажима цилиндр с пустотелым поршнем может быть снабжен сферическим диском.

Применение
Цилиндры с пустотелым поршнем применяются совместно с анкерными штоками, ходовыми винтами и резьбовыми штоками для фиксации и зажима штампов на прессе.

Технические характеристики
Макс. рабочее давление 400 бар

Сила зажима при 100 бар [кН]	**[кН]**	**5.5**	**13.5**
Сила зажима при 400 бар [кН]	**[кН]**	**22**	**54**
Для винтов		M 12	M 16
Ход h	[мм]	2.5	3.0
Усилие возвратной пружины	[кН]	0.27	0.67
Площадь поршня	[см²]	5.5	13.5
Расход масла на 1 мм хода	[см³]	0.6	1.4
a	[мм]	33	46
b	[мм]	30.6	41
c	[мм]	15	20
d	[мм]	12	18
Ø e	[мм]	50	80
Ø f	[мм]	36	56
Сферический диск		C 21	C 31
Ø i	[мм]	13	18
Ø k	[мм]	22	30
p		M 12 x 1.5	M 14 x 1.5
r		G 1/8	G 1/4
s	[мм]	5.2	8.6
Ø t	[мм]	30	48
Вес	[кг]	0.4	1.4
№ изделия		**1830011**	**1830012**
Принадлежности			
Сферический диск	**№ изделия**	**5700028**	**5700029**
Возвратная пружина	**№ изделия**	**5700031**	**5700032**

Специальные исполнения - по запросу

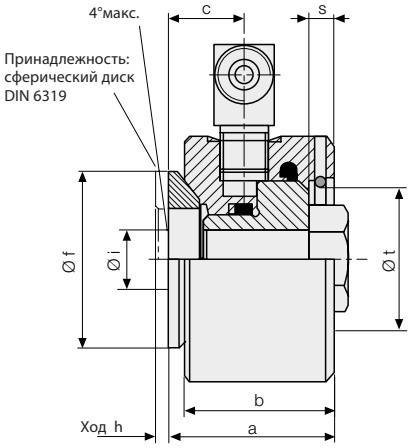

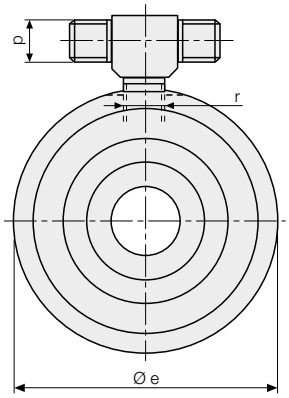

Гидростанции
См. группу изделий 7

Принадлежности
См. группу изделий 11